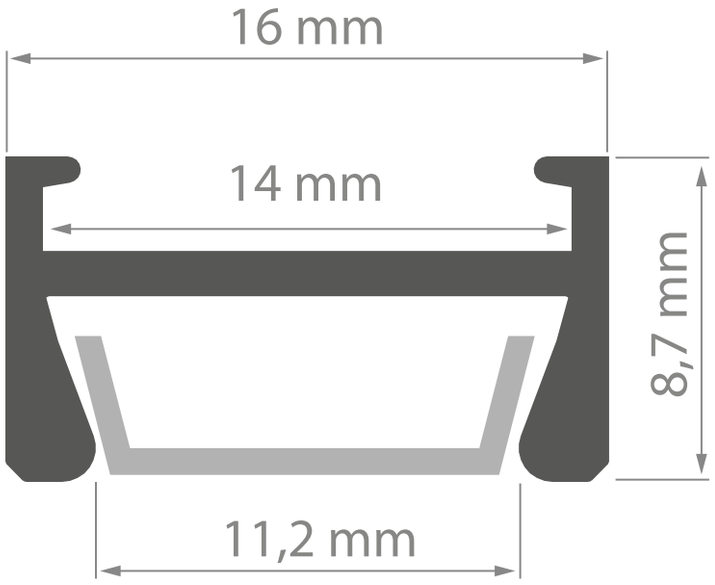
16 mm
14 mm
8,7 mm
11,2 mm